ARTICOLO / Item
Artículo / Article

08431/1

Soffione orientabile cilindrico anticalcare in acciaio inox 316L

Moveable anti-limescale cylindrical shower head made of stainless steel AISI316L

Cabeza de ducha ajustable cilíndrica anti-calizo en acero inoxidable AISI316L

Pomme de douche réglable cylindrique anti-calcaire, en acier inoxydable AISI316L.



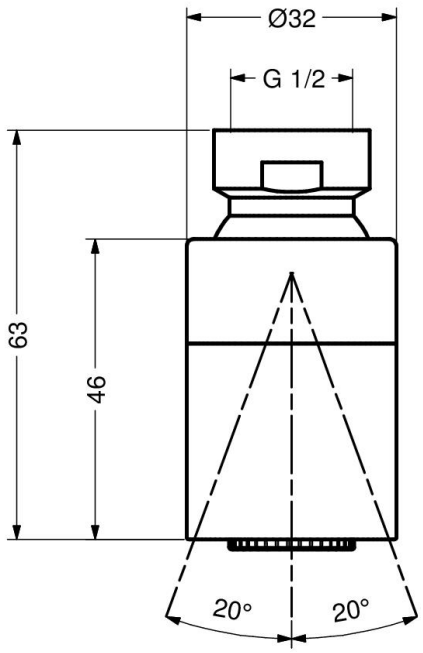

IT

COMPOSIZIONE
- Corpo in AISI316L
- Diffusore in gomma anticalcare
- Con limitatore di portata 8 l/min

CARATTERISTICHE FUNZIONALI

Portata:	8 l/min (c/limitatore di portata)
Pressione di alimentazione:	Min 0,5 - max 6 bar
Temperatura di alimentazione:	5 – 65 °C

EN

COMPOSITION
- Tap made in AISI316L
- Anti-limescale rubber diffuser
- With flow regulator 8 l/min

OPERATING CHARACTERISTICS

Flow rate:	8 l/min (w/flow regulator)
Operating pressure:	Min 0,5 - max 6 bar
Water inlet temperature:	5 – 65 °C

ES

COMPOSICIÓN
- Grifo en acero inoxidable AISI316L
- Difusor en goma anti-calizo
- Con limitador de caudal 8 l/min

CARACTERÍSTICAS FUNCIONALES

Caudal:	8 l/min (c/limitador de caudal)
Presión de alimentación:	Min 0,5 - max 6 bar
Temperatura de alimentación:	5 – 65 °C

FR

COMPOSITION
- Robinet en acier inoxydable AISI316L
- Diffuseur anti-calcaire en caoutchouc
- Avec limiteur de débit 8 l/min

CARACTÉRISTIQUES FONCTIONNELLES

Débit:	8 l/min (avec limiteur de débit)
Pression d'alimentation:	Min 0,5 - max 6 bar
Température d'alimentation:	5 – 65 °C

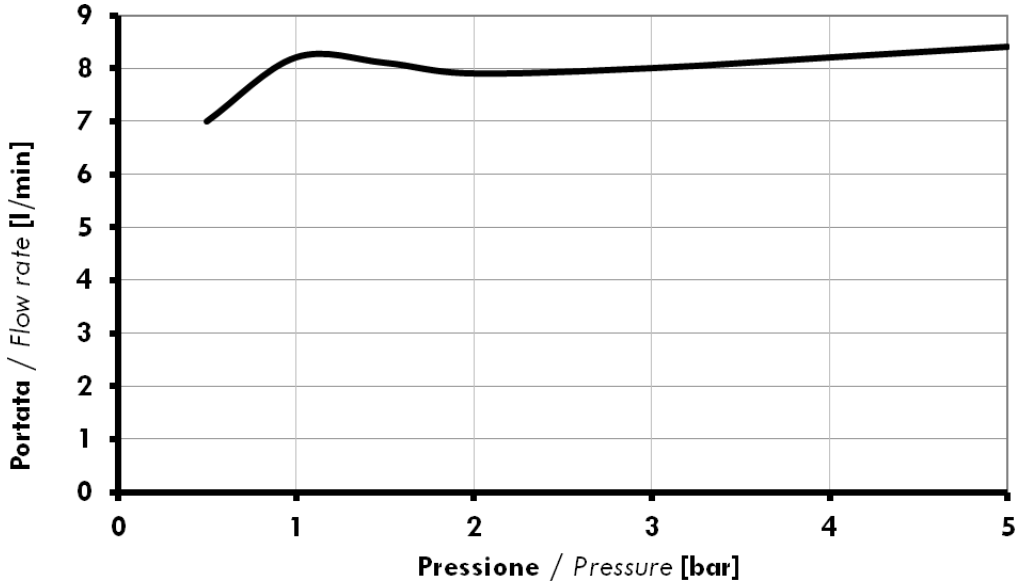
9
8
7
6
5
4
3
2
1
0
Portata / Flow rate [l/min]
0
1
2
3
4
5
Pressione / Pressure [bar]